Datenblatt: FA-GR

Raumfechtefühler mit aktivem Ausgang

1. Produktbeschreibung

Raumfeuchtefühler mit 4 - 20 mA oder 0 - 10 V Ausgangssignal. Der Fühler liefert ein feuchteproportionales analoges Spannungs- (0 V ... 10 V) oder Stromsignal (4 mA ... 20 mA). Das gewünschte Ausgangssignal kann mittels eines Jumpers gewählt werden. Der Feuchtetransmitter besticht durch seine hohe Genauigkeit und Langzeitstabilität und somit besonders in der Gebäude- und Industrieautomation geeignet. Durch den Einsatz eines kapazitiven Polymersensors mit Temperaturkompensation wird eine besonders hohe Genauigkeit erzielt.

2. Technische Spezifikationen

Artikelnummer	FA-GR
Sensorelement	Kapazitiver, temperaturkompensierter Polymersensor
Abweichung Feuchte	max. +/- 2 %rH bei 23 °C, sonst max. +/- 3,5 %rH
Versorgungsspannung	24 VAC +/- 10 % (bei Spannungsausgang), 16 - 32 VDC (bei Spannungs- und Stromausgang)
Signalausgang	0 - 10 V (max. Last 20 kOhm) oder 4 - 20 mA (max. Bürde: (UB-15 V)/0,02 A) per Jumper selektierbar
Arbeitsbereich	10-95 %rH
Messbereich	0-100 %rH
Umgebungstemperatur	- 10 °C ... 60 °C

3. Spezifikationen Gehäuse

Betriebstemperatur	- 50 °C ... + 100 °C
Maße Gehäuse	74 x 74 x 24 mm
Werkstoff Gehäuse	Polyamid (weiß/ schwarz)
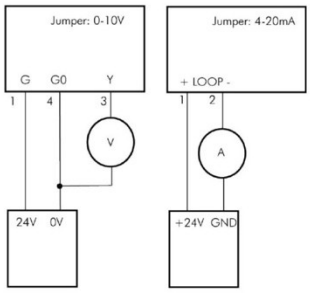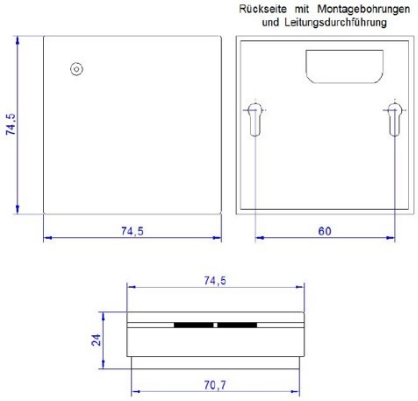
4. Anschlussdiagramm (Masszeichnung)