Datenblatt: MAT-GR

Design-Gehäuse für Raumfühler

1. Produktbeschreibung

Design - Raumfühlergehäuse aus Kunststoff reinweiß ohne Platine und Sensor.

2. Technische Spezifikationen

Artikelnummer	MAT-GR
Temperatursensor	ohne Sensor und ohne Platine
Maße Gehäuse	96 x 81 x 25 mm
Werkstoff Gehäuse	Polyamid (weiß)
Temperaturbereich	-50°C ... +100°C
Schutzart	IP30

3. Maßzeichnung

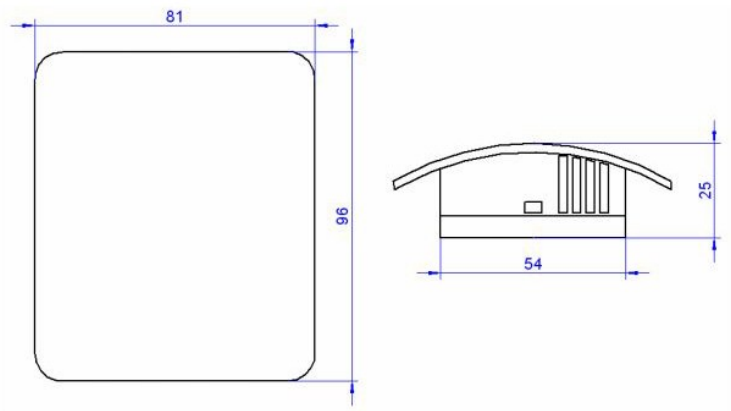

Sensorox GmbH & Co. KG
Hochstrasse 51
78183 Hüfingen

Tel: +(49)771/17513169
www.sensorox.de
info@sensorox.de

Stand: 04.2023, Änderungen vorbehalten