Datenblatt: TP-GK

Kanaltemperaturfühler mit Montageflansch

1. Produktbeschreibung

Temperaturfühler mit Montageflansch zur Temperaturerfassung von flüssigen und aggressiven Medien in Kanälen und Behältern für einen Temperaturbereich von - 50 °C ... + 200 °C.

2. Technische Spezifikationen

Artikelnummer	TP-GK
Temperatursensor	frei wählbar (PT100, PT1000, NTC5k, NTC10k, NTC20k, NI1000, NI1000TK5000, KTY81-210, KTY81-110)
Betriebstemperatur	-50 °C ... + 200 °C
Schaltungsart	2 - Leiter
Messstrom	1,0 ... 3,0 mA
Temperaturkoeffizient	3850 ppm/K
Fehlergrenze	dT = ± (0,30 °C + 0,005 · T)
Maße Gehäuse	66 x 60 x 39 mm
Werkstoff Gehäuse	Polyamid (weiß)
Maße Schutzrohr	frei wählbar: D6 mm x (50 mm, 100 mm, 150 mm, 200 mm, 250 mm, 300 mm)
Schutzart	IP65
Anschlussklemme	Schraubklemme (max. 1,5 mm²)
Kabeldurchführung	M16 (max. 1.5 mm²)

Sensorox GmbH & Co. KG
Hochstrasse 51
78183 Hüfingen

Tel: +(49)771/17513169
info@sensorox.de
www.sensorox.de

Stand: 04.2023, Änderungen vorbehalten
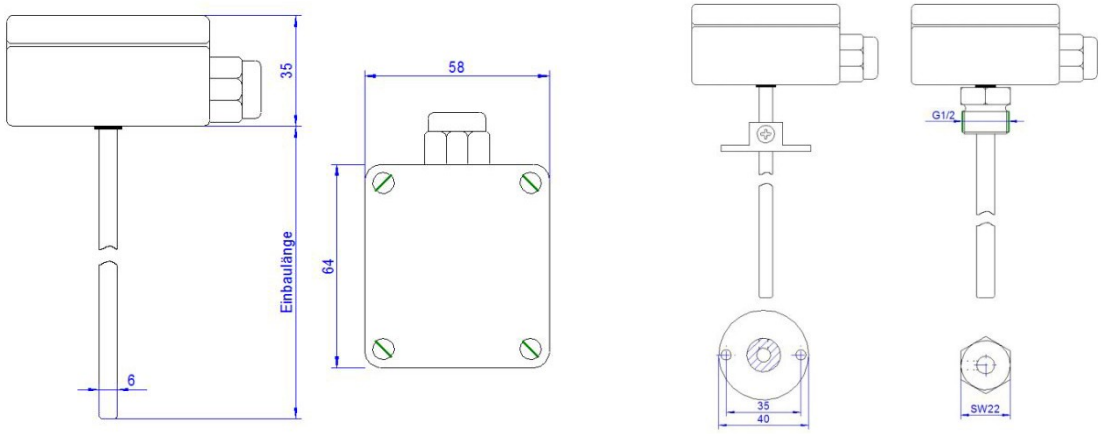
3. Maßzeichnungen