Datenblatt: TSO/TSS
Temperaturschalter

1. Produktbeschreibung

Dieser Schalter wird in der Praxis zum Schutz von Geräten oder Bauteilen gegen Überhitzung eingesetzt. Auch geeignet zum Einbau in Schaltschränke und zur direkten Montage an Motoren, Transformatoren und Halbleiter-Kühlkörpern.

2. Technische Spezifikationen

Artikelnummer	TSO (Öffner) / TSS (Schließer)
Nennstrom (bei 250VAC)	10 A
Schaltspiele	10.000
Temperaturbereich	0 °C - 200 °C
Spannungsfestigkeit	1500 VAC (1 Min.)
Schalttemperatur	wählbar: 30/40/50/60/70/80/90/100/110/120/125/130/140/150/160 °C (Duroplast); 170/180/190 °C (Keramik)
Toleranz	+/- 4K
Rückstellung	automatisch
Rückstelltemperatur	Duroplast bei 10°C unter Schalttemperatur, Keramik bei 15°C unter Schalttemperatur
Geeignet für Schutzklasse	I/II
Zulassungen	VDE, TÜV, RoHs compliant
Material Gehäuse	Duroplast bis 160 °C Schalttemperatur, Keramik ab 170 °C Schalttemperatur
Material Boden	Aluminium
Steckanschlüsse	6,3x 0,7mm
Maße	siehe Maßzeichnung

3. Allgemeine Hinweise

Damit eine ideale Wärmeübertragung zwischen Messmedium und Sensor gewährleistet ist, empfehlen wir die Verwendung einer Wärmeleitpaste.
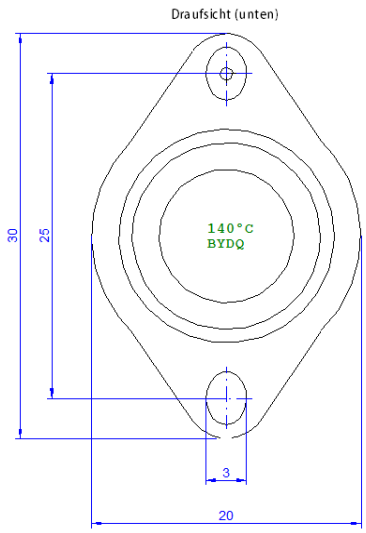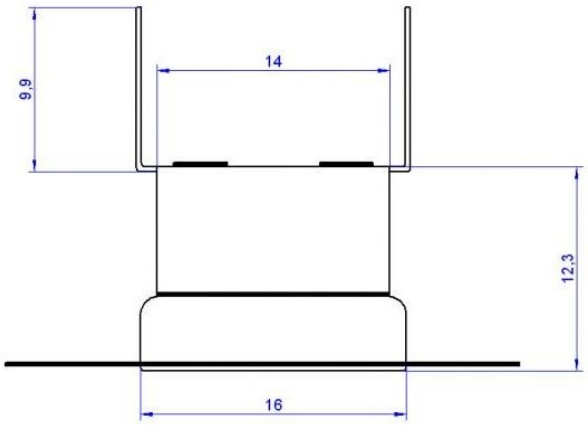
4. Maßzeichnungen